21 SCHEMATIC DIAGRAM

21.1. Display Block

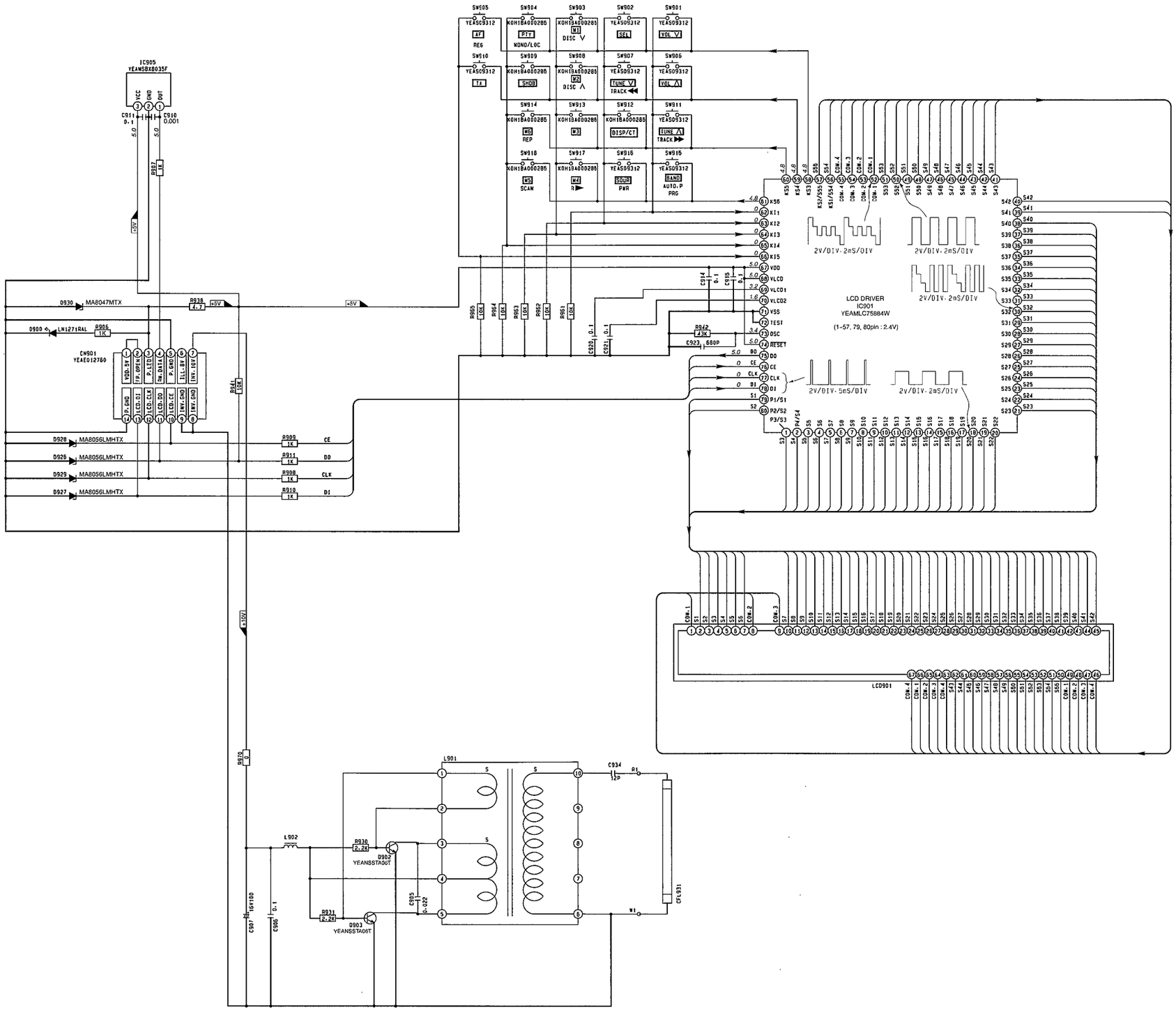

21.3. Tape Block

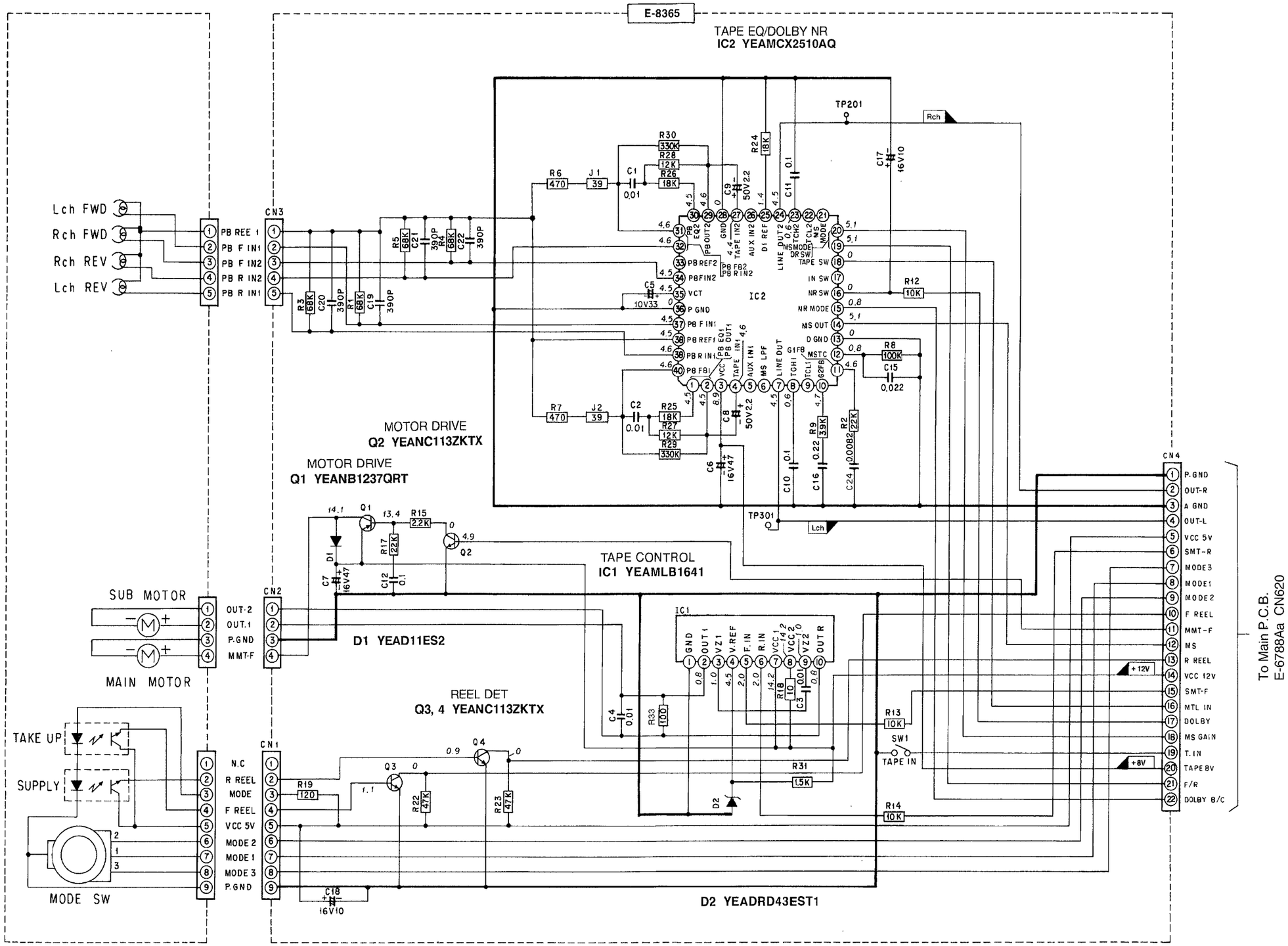

http://esxema.ru/ - схемотехника для начинающих и подготовленных радиолюбителей и электронщиков. На нашем сайте вы найдете справочники по транзисторам и диодам, маркировке транзисторов. Принципиальные схемы бытовой радиоаппаратуры. Простые схемы для дома и производства.

http://esxema.ru/
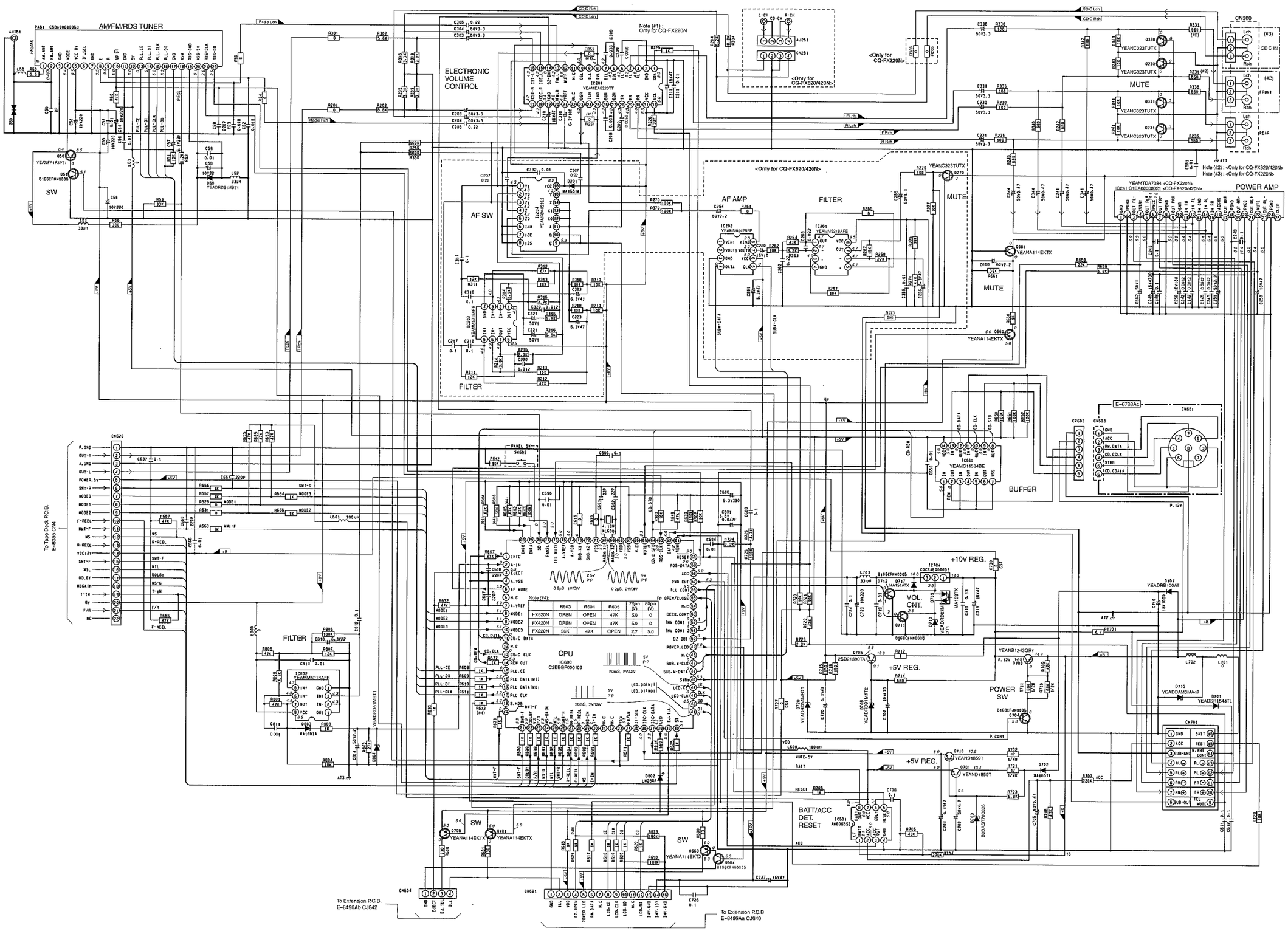
21.2. Main Block