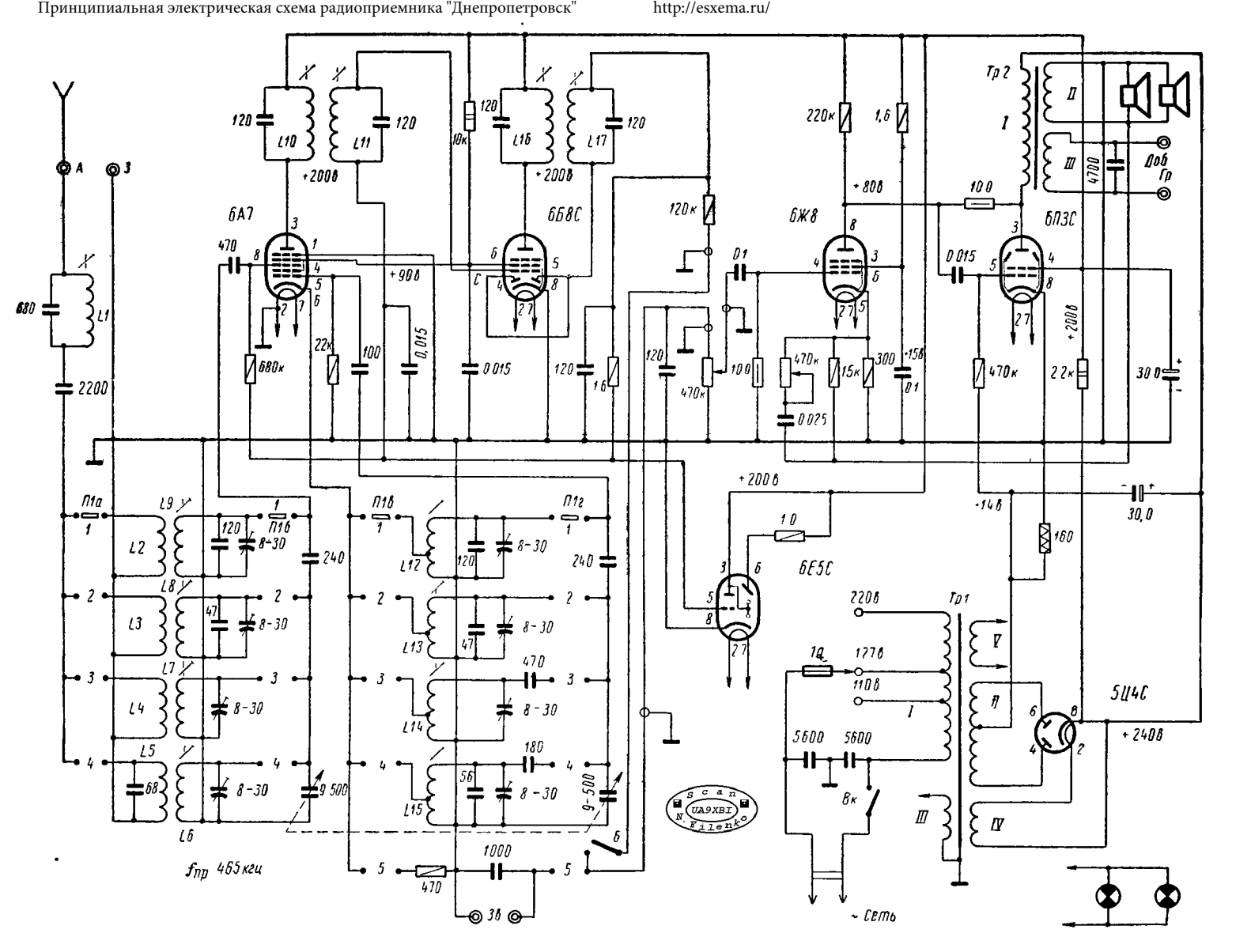
6А7
6Б8С
6Ж8
6П3С
6Е5С
5Ц4С
Тр1
Тр2
L1
L2
L3
L4
L5
L6
L7
L8
L9
L10
L11
L12
L13
L14
L15
L16
L17
П1а
П1б
П1г
fпр 465кгц
~ сеть
Доб
Гр
+200в
+80в
+240в
+90в
-14в
220в
127в
110в
scan
UA9XBI
N. Filenko