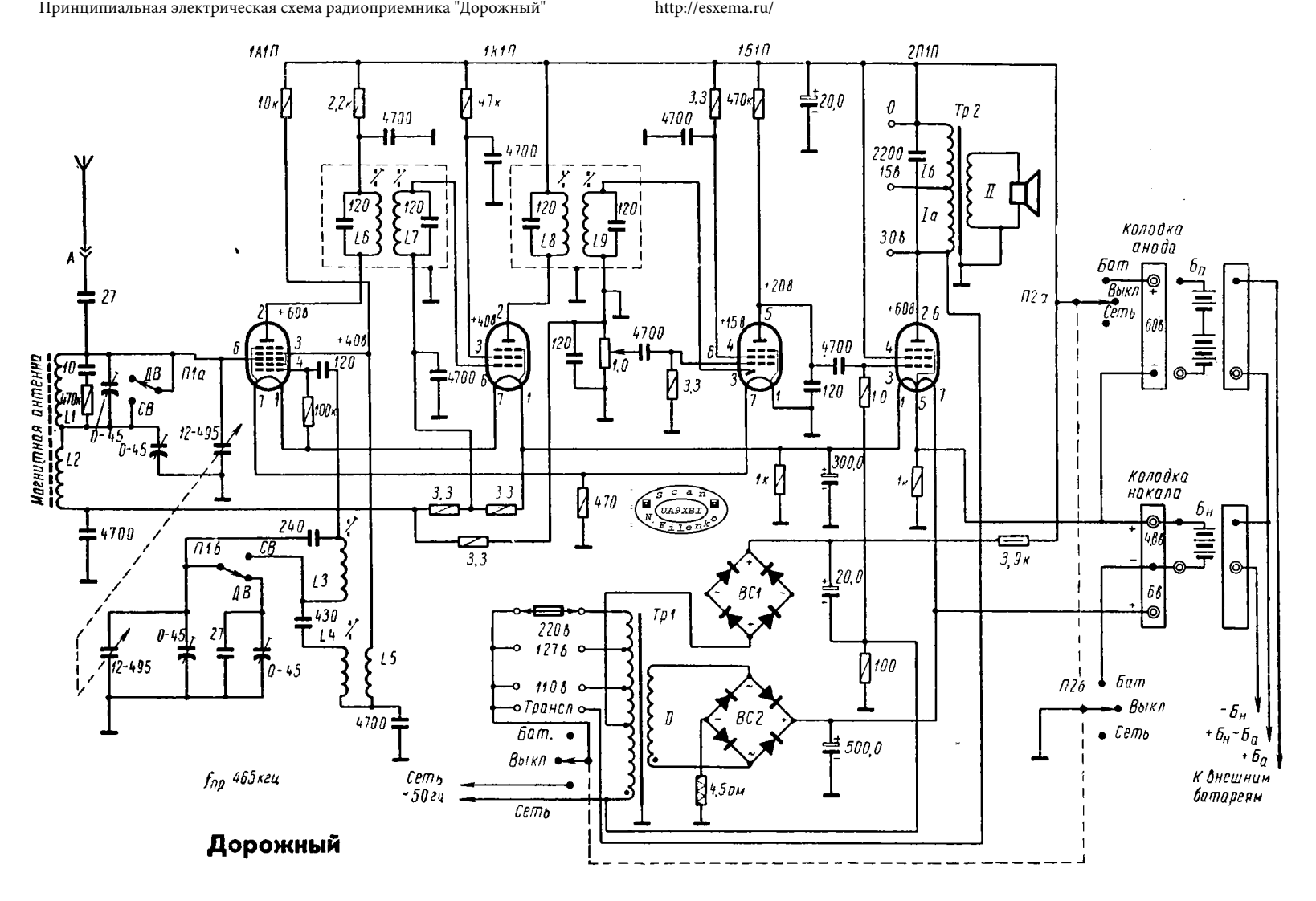
1А1П
1К1П
1Б1П
2П1П
10к
2,2к
4700
47к
3,3
470к
20,0
0
Тр2
2200
15в
Iб
Iа
II
30в
120
L6
L7
L8
L9
+60в
+40в
+20в
+15в
+60в
2Б
П2а
колодка анода
Бат
Выкл
Сеть
Бп
60в
Магнитная антенна
A
27
10
470к
L1
L2
ДВ
СВ
П1а
0-45
12-495
100к
1,0
3,3
300,0
1к
470
Scan
UA9XBI
N. Filenko
Колодка накала
4,8в
6в
Бн
3,9к
240
П1б
L3
430
L4
L5
BC1
BC2
Тр1
220в
127в
110в
Трансл
бат.
Выкл
Сеть
~50гц
Сеть
I
II
100
500,0
4,5ом
П2б
Бат
Выкл
Сеть
-Бн
+Бн-Ба
+Ба
К внешним батареям
fпр 465кгц

Дорожный