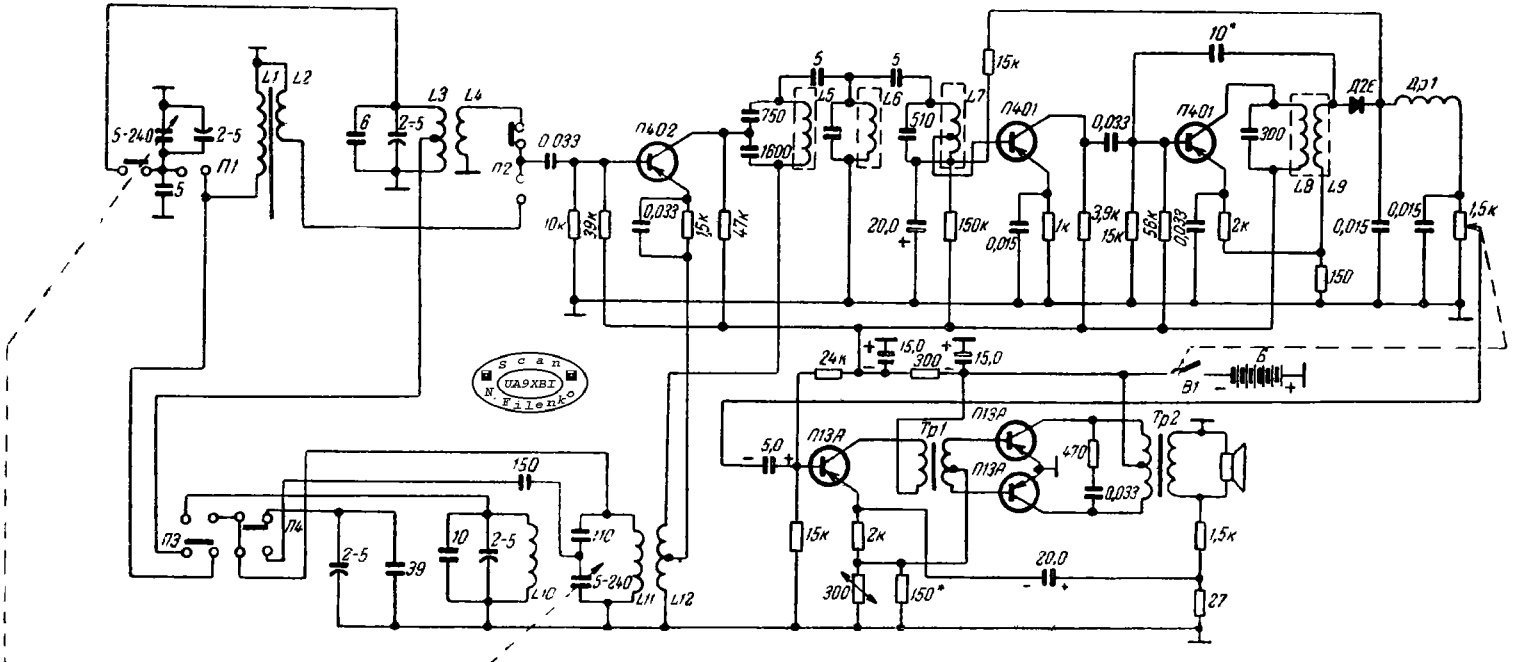

Переключатель диапазонов в положении "ДВ"

$f_{пр}$ 465 кгц

Принципиальная электрическая схема радиоприемника "Электрон" http://sxemkin.ru