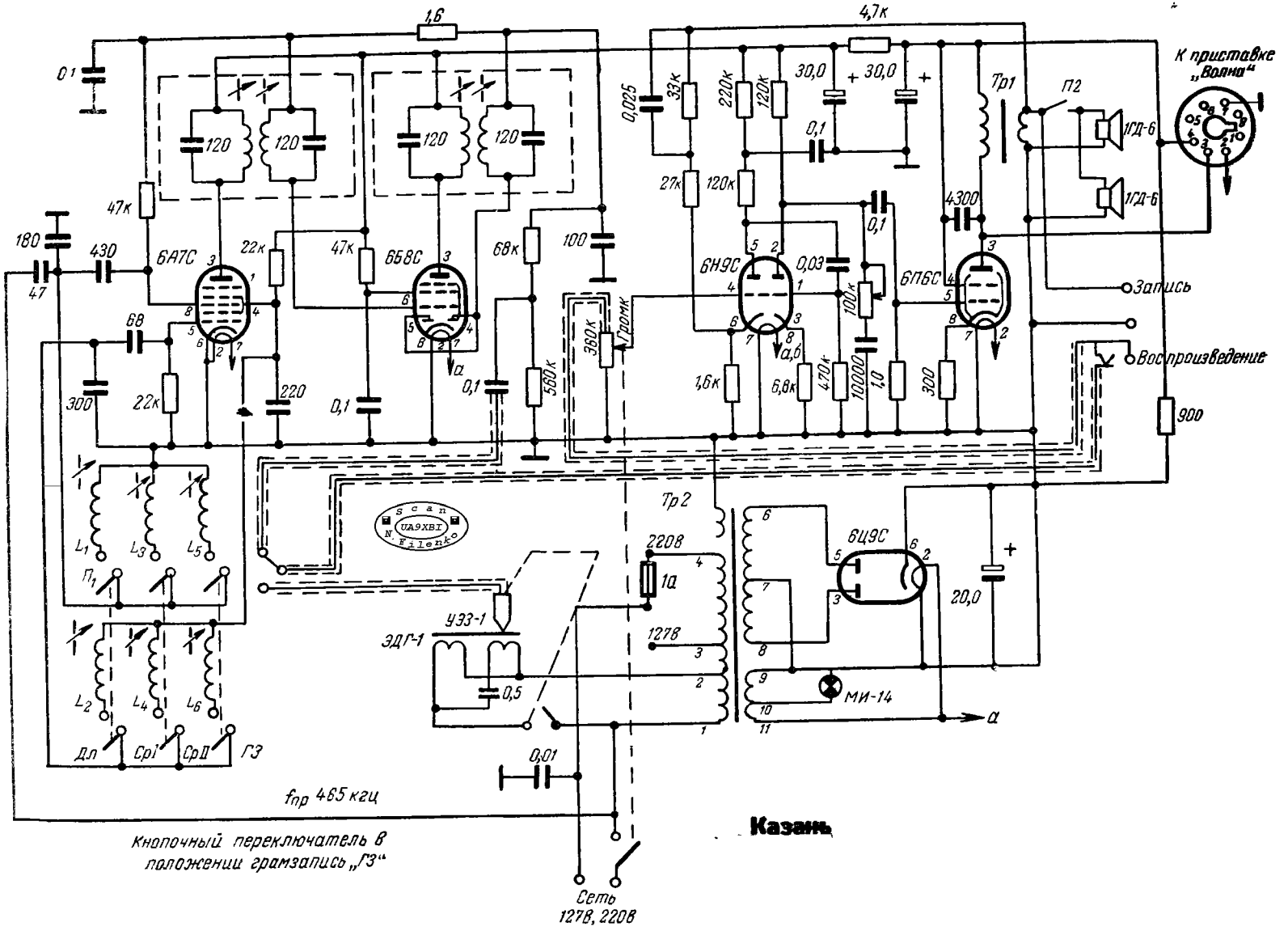
1,6
4,7к
К приставке „Волна"
0,1
120
120
120
120
47к
180
430
47
6А7С
22к
47к
6Б8С
68к
100
0,025
33к
220к
120к
30,0
30,0
0,1
Тр1
П2
1ГД-6
1ГД-6
27к
120к
4300
0,1
6Н9С
0,03
6П6С
Запись
68
360к
Громк
100к
Воспроизведение
300
22к
220
0,1
560к
1,6к
6,8к
470к
10000
4,0
300
900
Тр2
L1
L3
L5
П1
L2
L4
L6
Дл
Ср1
СрII
ГЗ
220В
1а
127В
УЗЗ-1
ЭДГ-1
0,5
6Ц9С
20,0
МИ-14
0,01
fпр 465 кгц
Казань
Кнопочный переключатель в положении грамзапись „ГЗ"
Сеть
127В, 220В