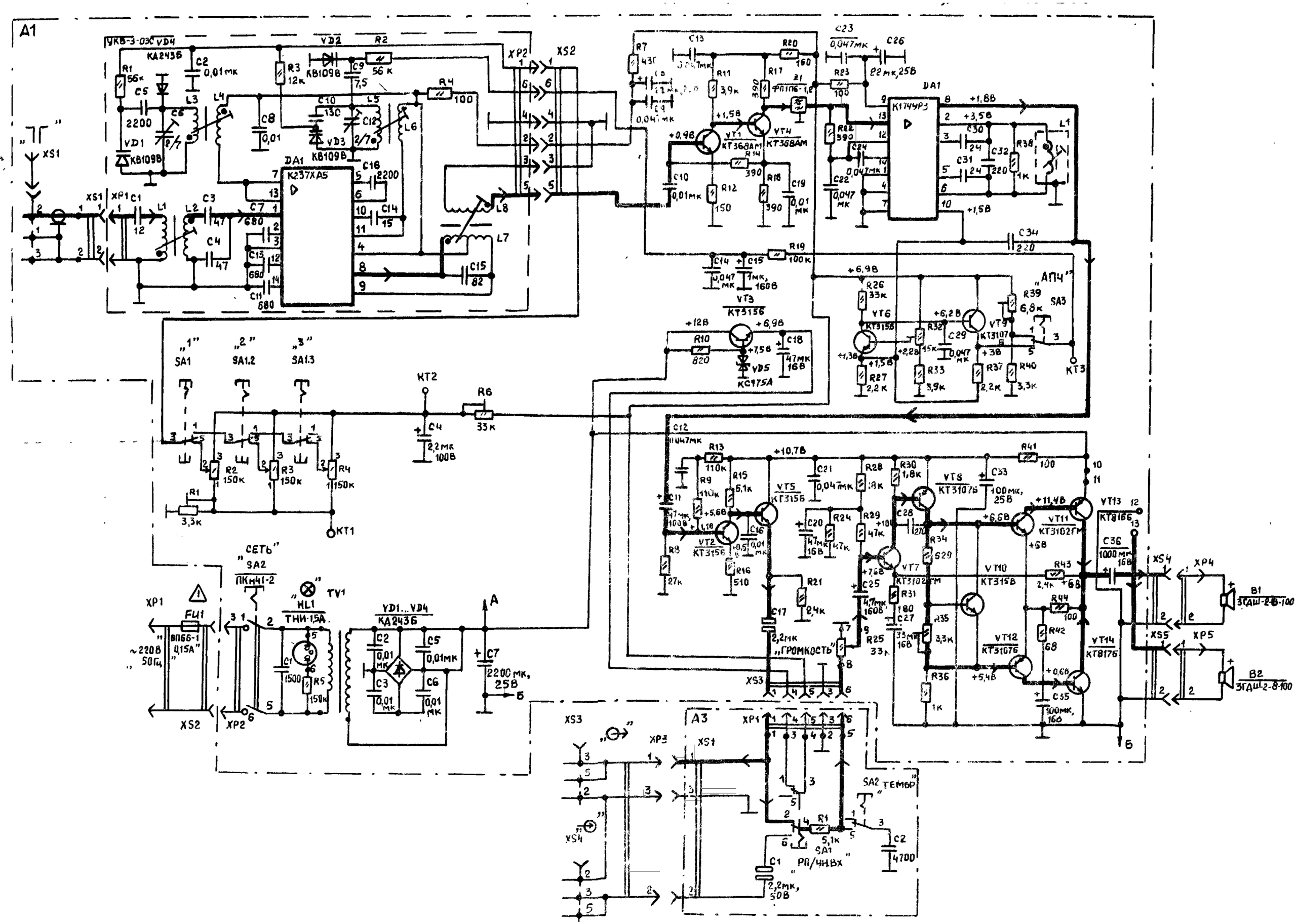
A1
УКВ-3-03С
VD4
КД243Б
VD2
R2
XP2
XS2
R7
C13
R20
C23
0,047мк
C26
22мк,25В
R1
56к
C5
2200
C6
L3
L4
C2
0,01мк
R3
12к
VD1
КВ109В
C9
56к
R4
100
C10
130
L5
C12
2/7
L6
C8
0,01
VD3
КВ109В
DA1
К237ХА5
C16
2200
C7
680
C14
15
C15
680
C11
680
L8
L7
C15
82
XS1
XP1
C1
12
L1
L2
C3
47
C4
47
R11
3,9к
R17
390
R18
VT1
КТ368АМ
VT4
КТ368АМ
R14
390
R12
150
R16
390
C19
0,01мк
C10
0,01мк
R22
390
C24
0,047мк
C22
0,047мк
DA1
К174УР3
+1,8В
+3,5В
C30
24
C32
220
R38
1к
L1
C31
24
+1,5В
C34
220
R19
100к
C14
0,047мк
C15
1мк,
160В
VT3
КТ315Б
+12В
+6,9В
R10
820
+7,5В
VD5
КС175А
C18
47мк
16В
+6,9В
R26
33к
VT6
КТ315Б
+6,2В
R32
15к
C29
0,047мк
VT5
КТ3107Б
R39
6,8к
SA3
„АПЧ"
+1,3В
+1,5В
R27
2,2к
+2,2В
R33
3,9к
+3В
R37
2,2к
R40
3,3к
КТ3
„1"
SA1
„2"
SA1.2
„3"
SA1.3
КТ2
R6
33к
C4
2,2мк
100В
R2
150к
R3
150к
R4
150к
R1
3,3к
КТ1
C12
0,047мк
R13
110к
+10,7В
R9
110к
R15
5,1к
VT5
КТ315Б
C21
0,047мк
R28
8к
R30
1,8к
VT8
КТ3107Б
C33
100мк,
25В
R41
100
C11
47мк
100В
+5,6В
VT2
КТ315Б
C16
0,01мк
R8
27к
R16
510
R24
47к
C20
47мк
16В
R29
47к
C28
270
R34
620
+6,6В
VT11
КТ3102ГМ
+6В
VT13
КТ816Б
C36
1000мк
16В
VT7
КТ3102ГМ
R31
180
C27
33мк
16В
VT10
КТ315В
R43
2,4к
+6В
XS4
XP4
B1
3ГДШ-2-8-100
R21
2,4к
C25
4,7мк
160В
C17
2,2мк
„ГРОМКОСТЬ"
R25
33к
R35
3,3к
VT12
КТ3107Б
R44
100
R42
68
VT14
КТ817Б
XS5
XP5
B2
3ГДШ-2-8-100
XS3
R36
1к
+5,4В
+0,6В
C35
100мк,
16В
Б
„СЕТЬ"
SA2
ПКН41-2
XP1
FU1
ВПБ6-1
0,15А
~220В
50Гц
XS2
XP2
„HL1"
ТН1-15А
TV1
C1
1500
R5
150к
VD1...VD4
КД243Б
C2
0,01мк
C5
0,01мк
C3
0,01мк
C6
0,01мк
A
C7
2200мк,
25В
Б
XS3
„⊖"
XP3
„⊕"
XS4
A3
XP1
XS1
SA2 „ТЕМБР"
R1
5,1к
SA1
„РП/ЧНВХ"
C1
2,2мк,
50В
C2
4700