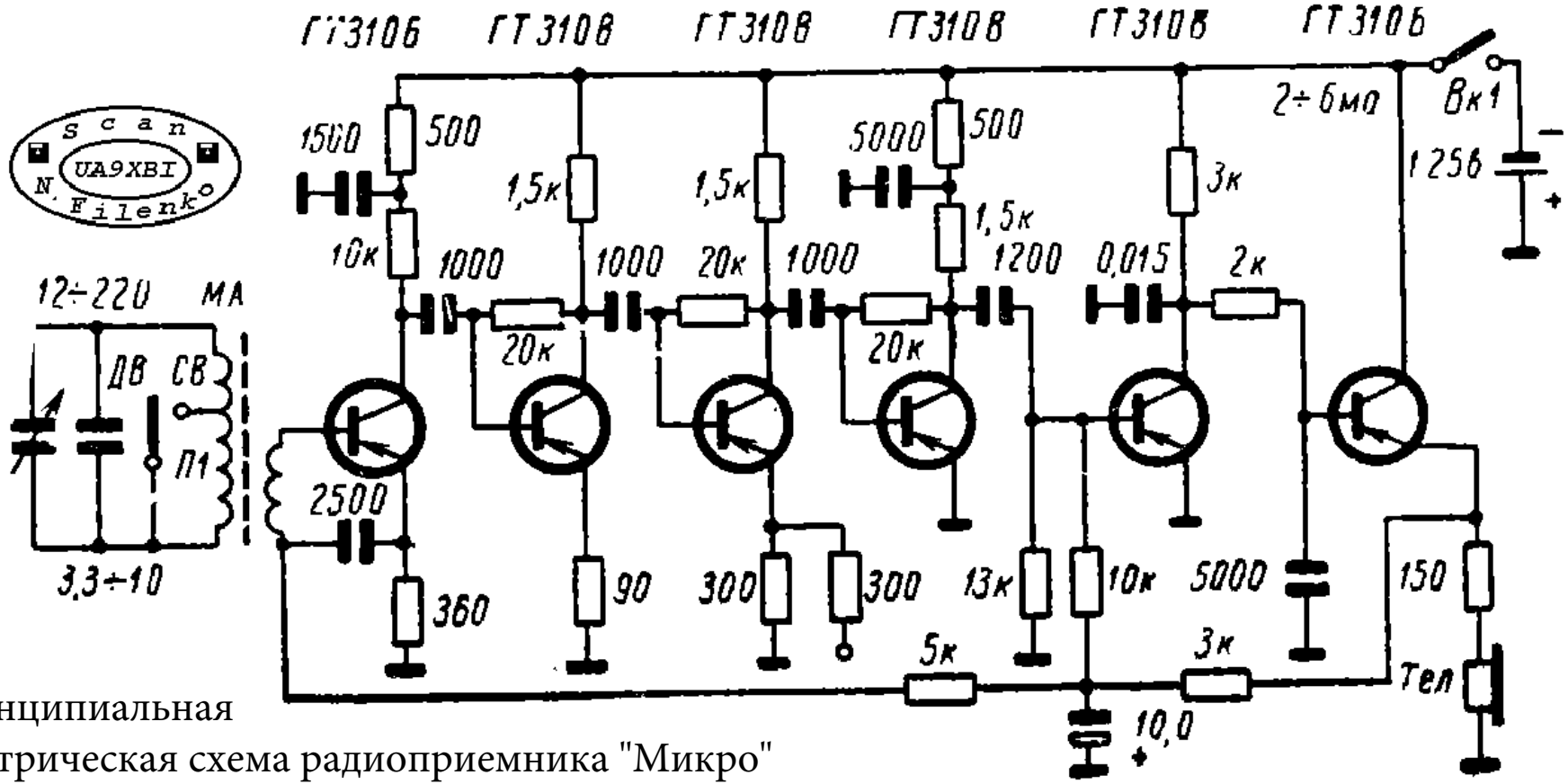

Принципиальная электрическая схема радиоприемника "Микро"

http://esxema.ru