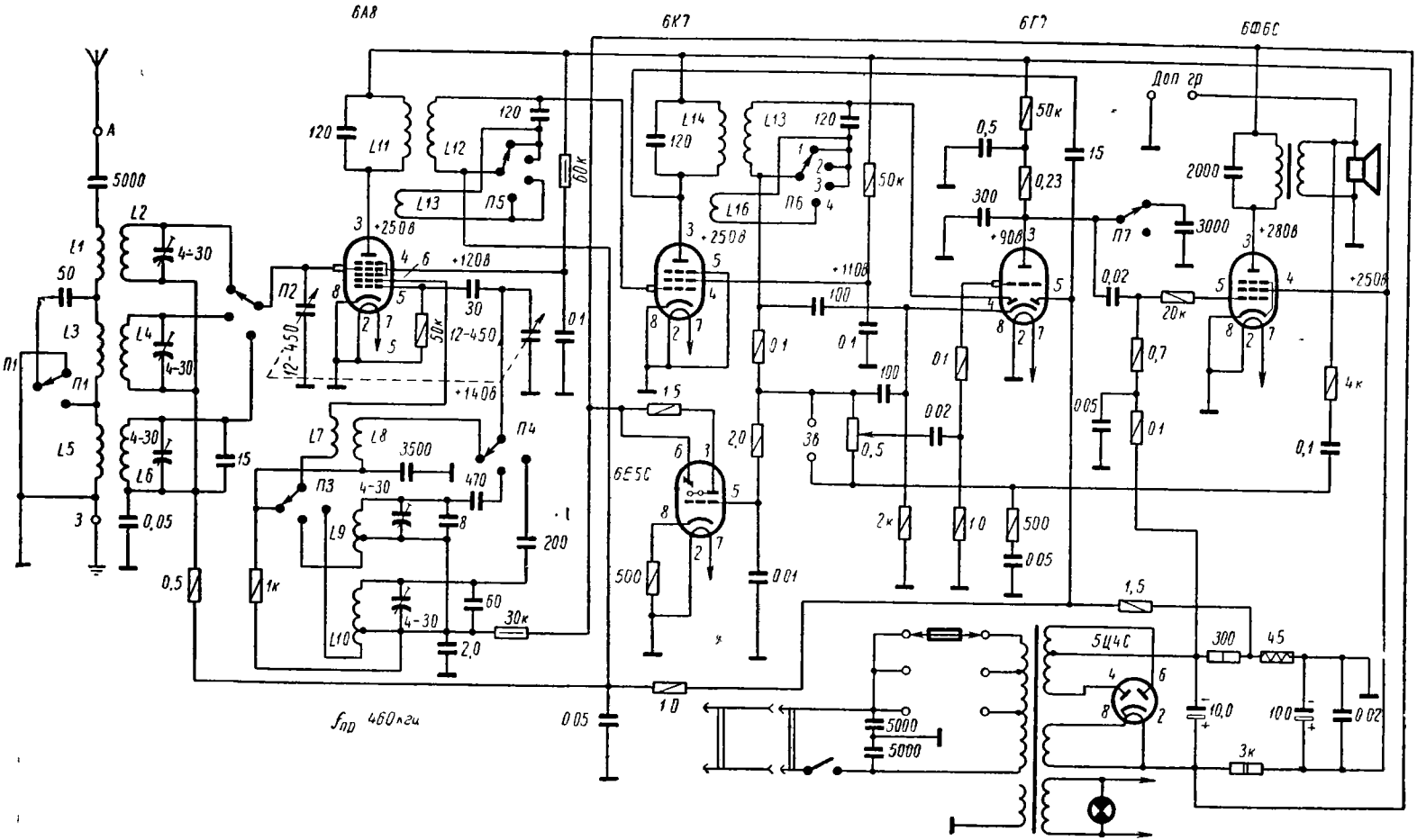

Принципиальная электрическая схема радиоприемника "Пионер" http://esxema.ru