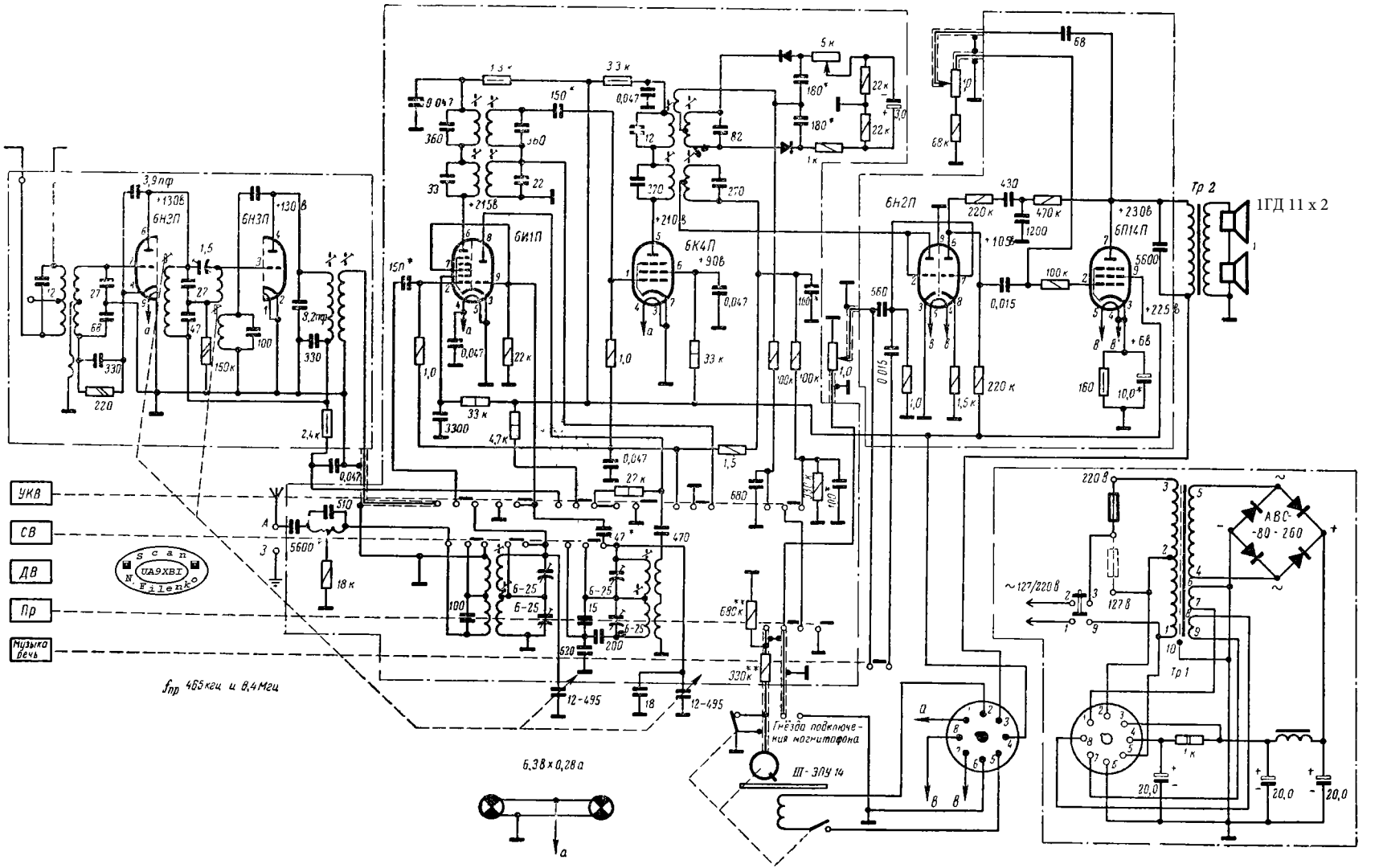
6Н3П
6Н3П
6И1П
6К4П
6Н2П
6П14П
Тр 2
1ГД 11 х 2
УКВ
СВ
ДВ
Пр
Музыка речь
fпр 465 кгц и 8,4 Мгц
6,3 в х 0,28 а
Гнёзда подключения магнитофона
Ш-3ОУ 14
Тр 1
~127/220 в
127 в
220 в
АВС-80-260
Scan
UA9XBI
N. Filenko