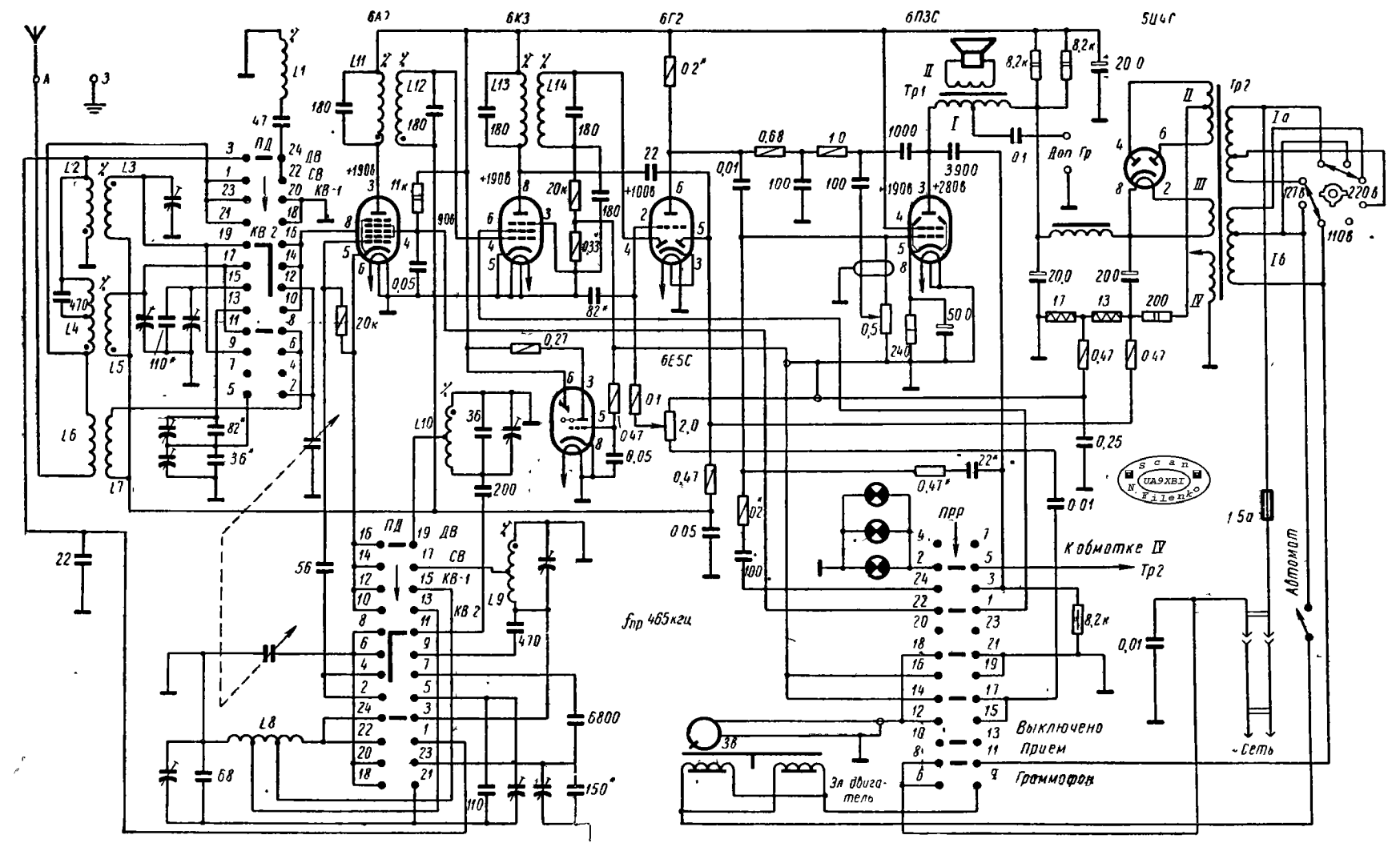
6А7
6К3
6Г2
6П3С
5Ц4С
6Е5С
ПД
ДВ
СВ
КВ-1
КВ 2
Тр1
Тр2
Доп Гр
Прр
fпр 465кгц
К обмотке IV Тр2
Выключено
Прием
Граммофон
Эл двигатель
Автомат
~Сеть
127в
220в
110в
Scan UA9XBI N. Filenko