Принципиальная электрическая схема радиоприемника "Уралец" http://esxema.ru

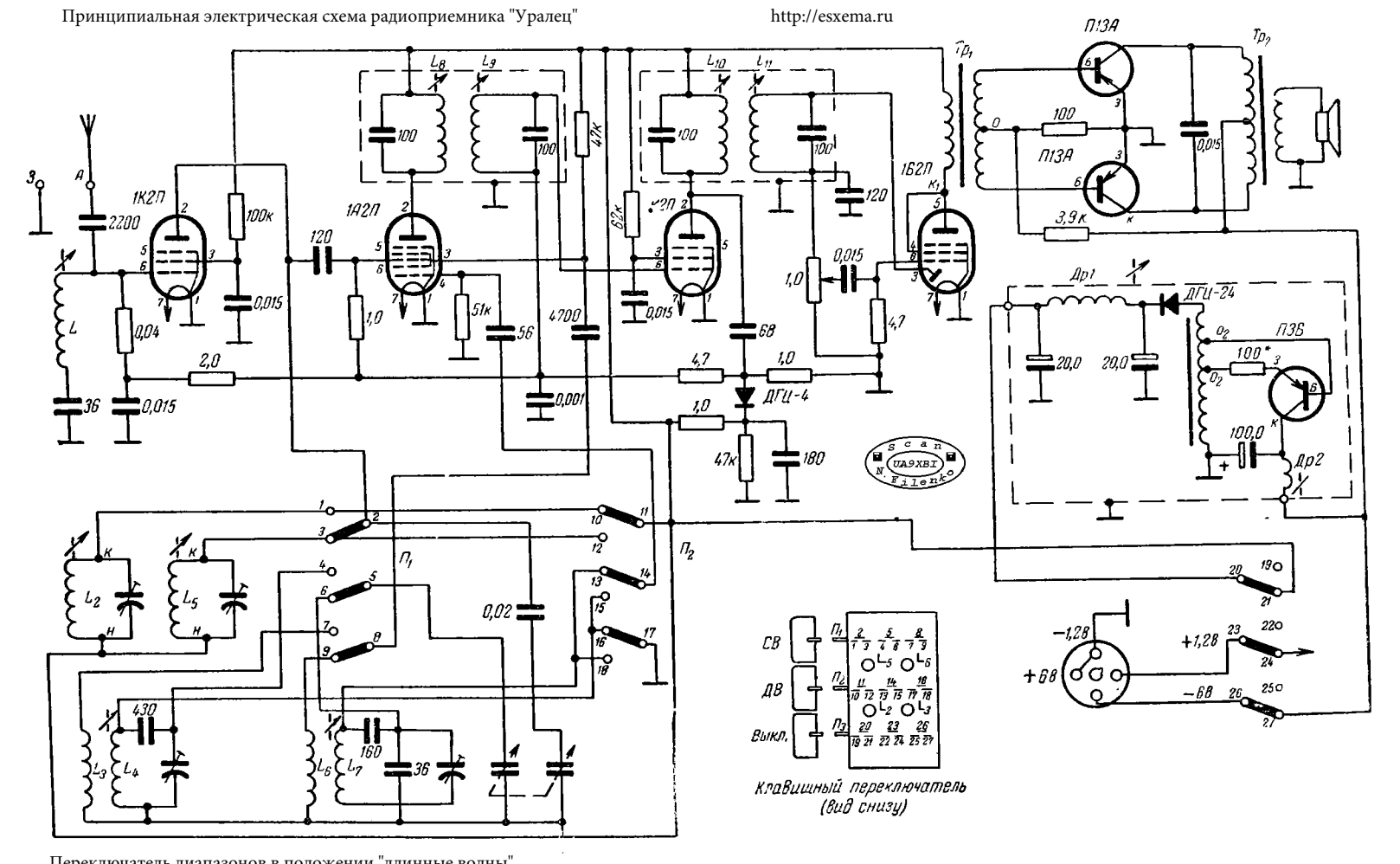

Переключатель диапазонов в положении "длинные волны"

$f_{пр}$ 465 кгц