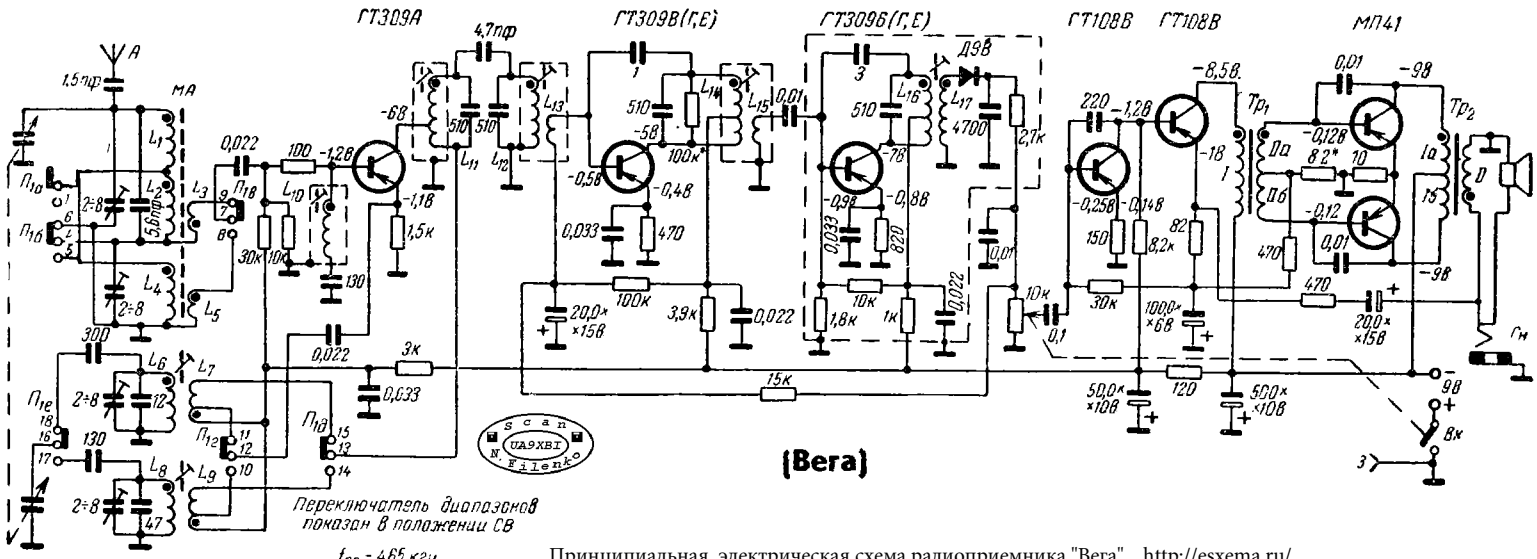

Принципиальная электрическая схема радиоприемника "Вега" http://esxema.ru/