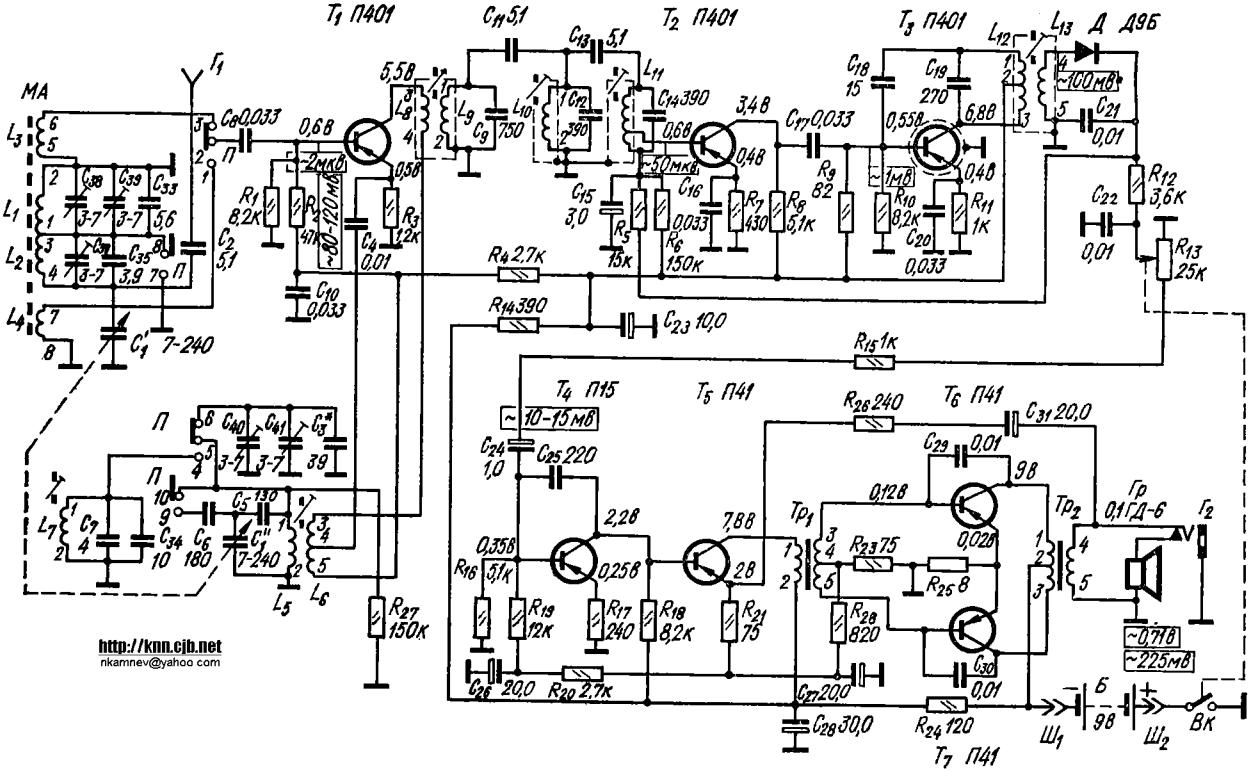

Электическая схема радиоприемника Алмаз http://esxema.ru/

(переключатель диапазонов в положении ДВ).