Переключатель диапазонов находится в положении ДВ

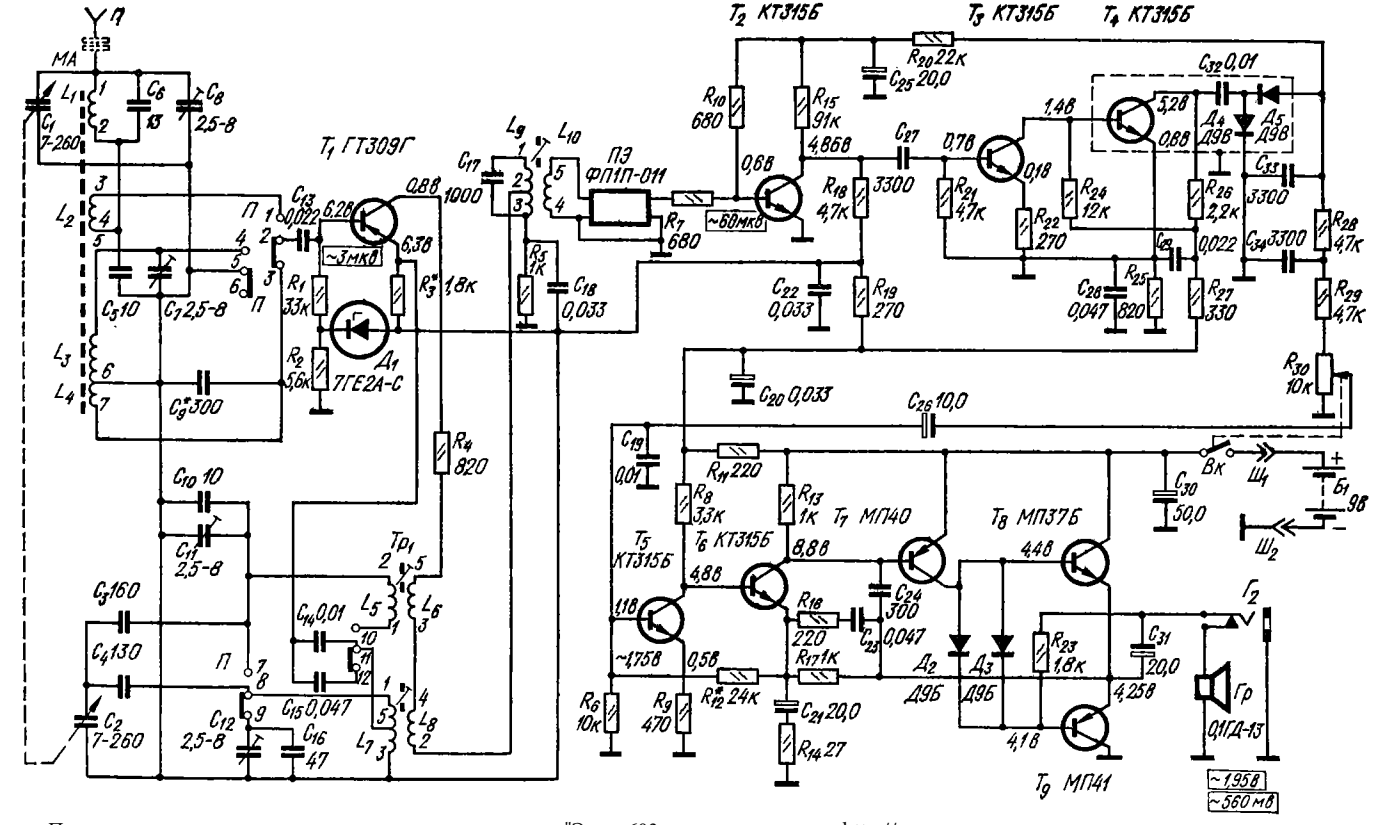

Принципиальная электрическая схема радиоприемника "Этюд-603 http://esxema.ru