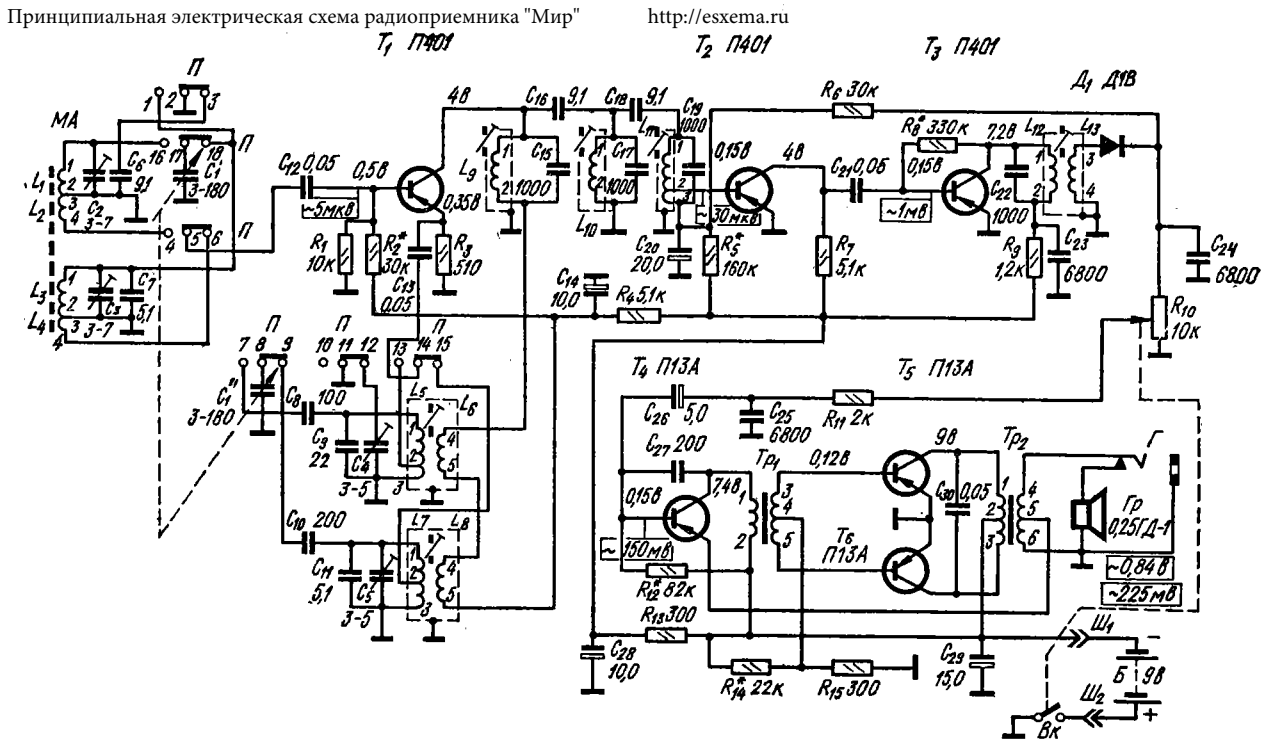

(переключатель диапазонов в положении СВ).