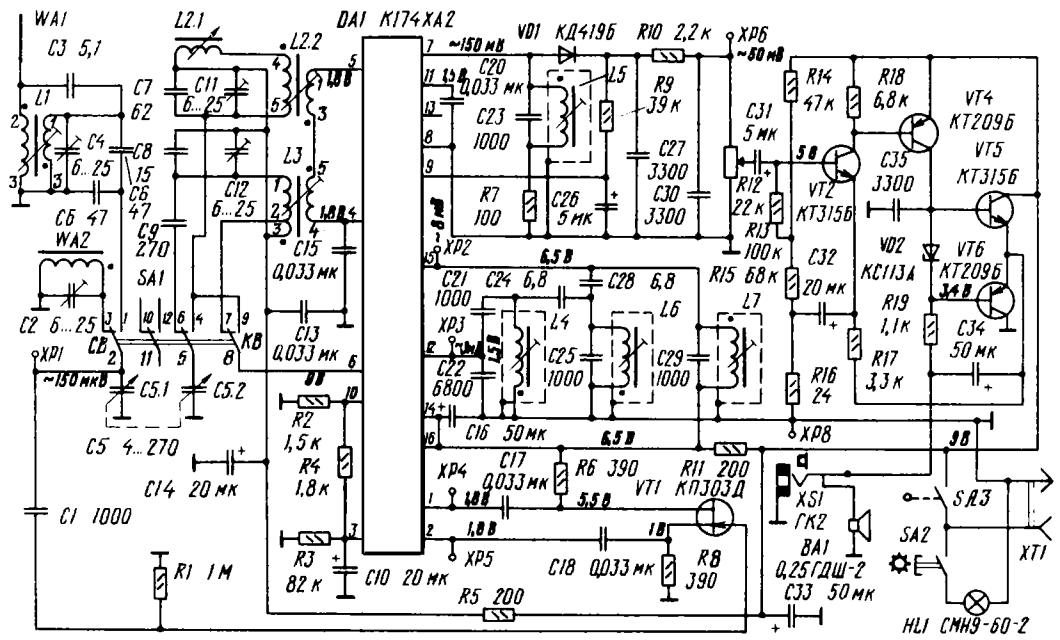
WA1
C3 5,1
L1
C4 6...25
C8 15
C6 47
C6 47
WA2
C2 6...25
L2.1
L2.2
C11 6...25
C7 62
C12 6...25
C9 270
SA1
CB
KB
XP1
~150 мкВ
C5.1
C5.2
C5 4...270
C1 1000
C14 20 мк
R1 1 М
DA1 К174ХА2
C15 0,033 мк
C13 0,033 мк
R2 1,5 к
R4 1,8 к
R3 82 к
C10 20 мк
~150 мВ
VD1 КД419Б
R10 2,2 к
XP6
~50 мВ
C20 0,033 мк
L5
R9 39 к
C23 1000
C27 3300
C30 3300
R7 100
C26 5 мк
XP2
C21 1000
C24 6,8
C28 6,8
XP3
L4
L6
L7
C22 6800
C25 1000
C29 1000
C16 50 мк
XP4
C17 0,033 мк
R6 390
VT1 КП303Д
XP5
C18 0,033 мк
R8 390
R5 200
R11 200
C31 5 мк
R12 22 к
R13 100 к
R15 68 к
C32 20 мк
R16 24
XP8
R14 47 к
R18 6,8 к
VT4 КТ209Б
VT5 КТ315Б
VT2 КТ315Б
C35 3300
VD2 КС113А
VT6 КТ209Б
R19 1,1 к
R17 3,3 к
C34 50 мк
XS1 ГК2
BA1 0,25ГДШ-2
C33 50 мк
SA3
SA2
XT1
HL1 СМН9-60-2