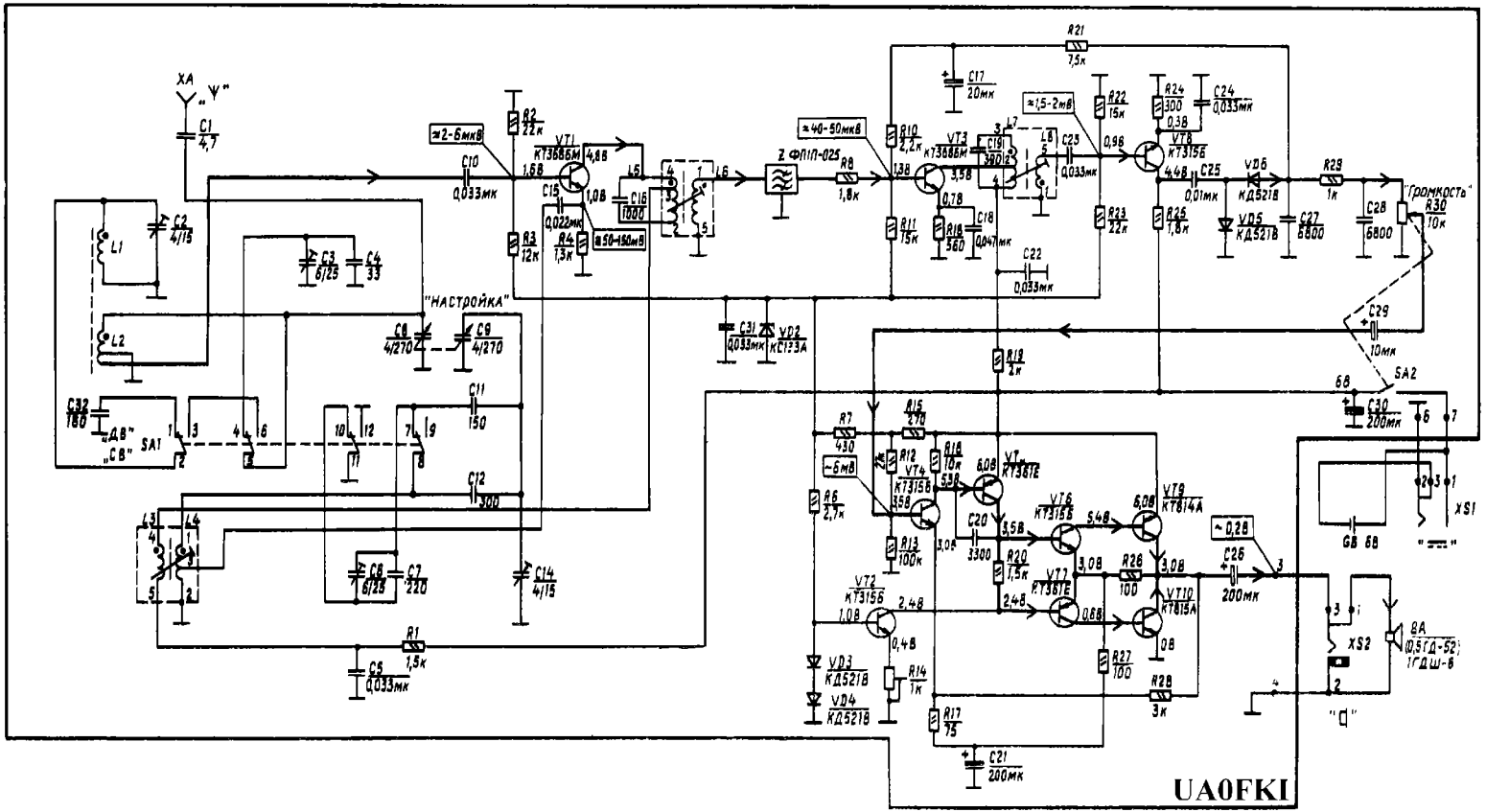Принципиальная электрическая схема радиоприемника "Вега-341 " http://esxema.ru/