Переключатель телевизионных каналов МВ ПТК-11Д
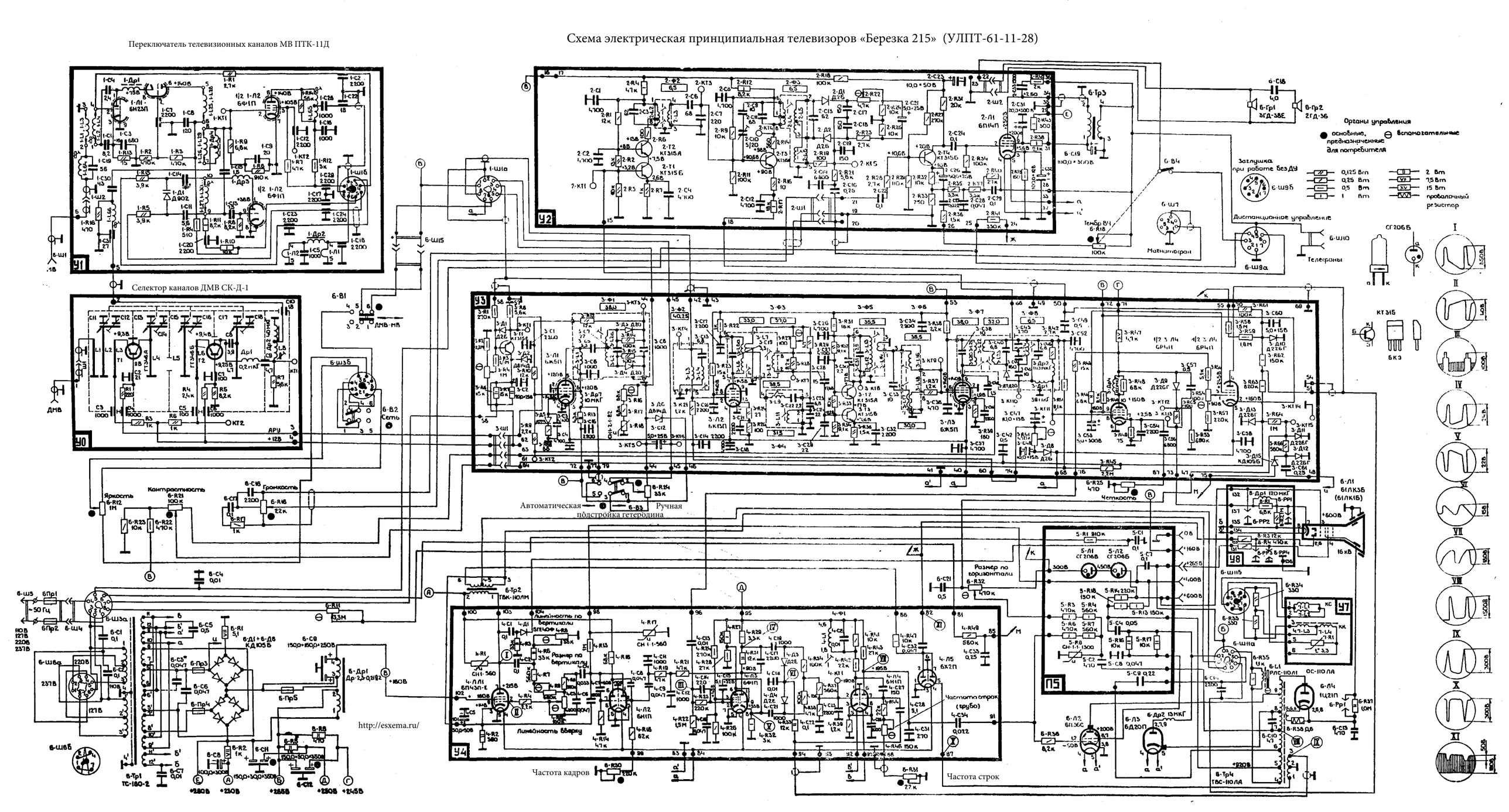
Схема электрическая принципиальная телевизоров «Березка 215» (УЛПТ-61-11-28)