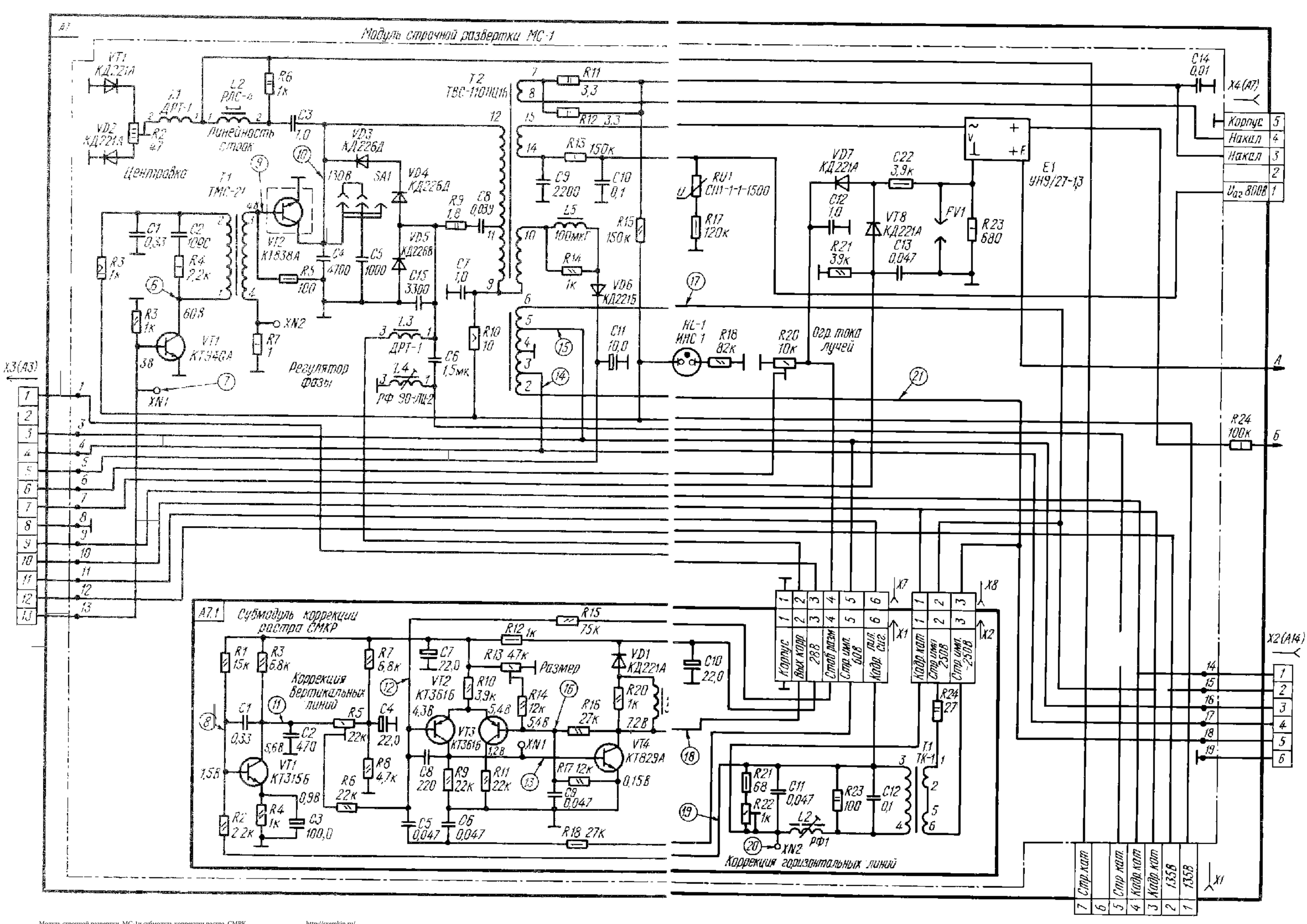

Модуль строчной развертки МС-1и субмодуль коррекции растра СМРК http://sxemkin.ru/

Принципиальная схема модуля строчной развертки МС-1 и субмодуля коррекции растра СМРК А7.1.