Принципиальная электрическая схема магнитофона «Эльфа-17" вариант 1

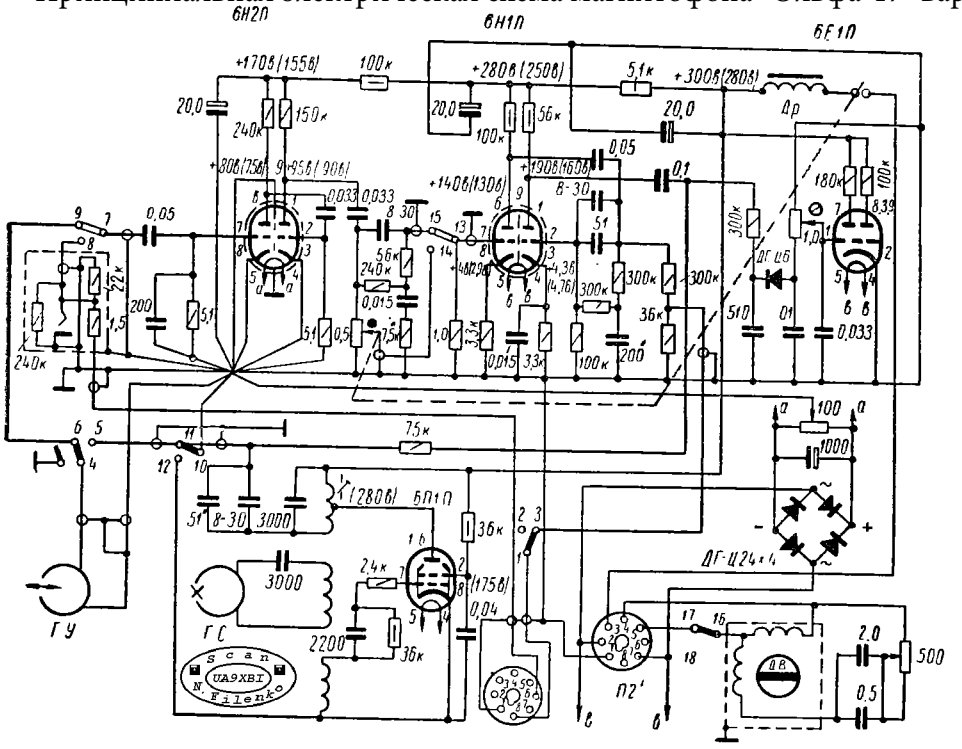

Контакты / Род работы	1 2	1 3	4 5	4 6	7 8	7 9	10 11	10 12	13 14	13 15	16 17	16 18	6
Перемотка назад	●		●		●		●		●		●		●
Стоп	●		●		●		●		●			●	●
Перемотка вперед	●		●		●		●		●		●		●
Воспроизведение		●		●		●	●			●	●		
Запись	●		●		●			●	●		●		●

№ клавишей и контактов

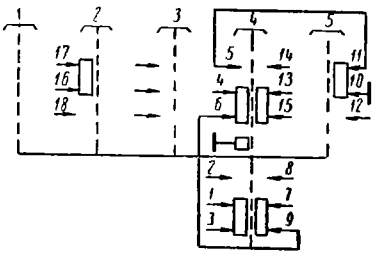

http://esxema.ru