http://esxema.ru

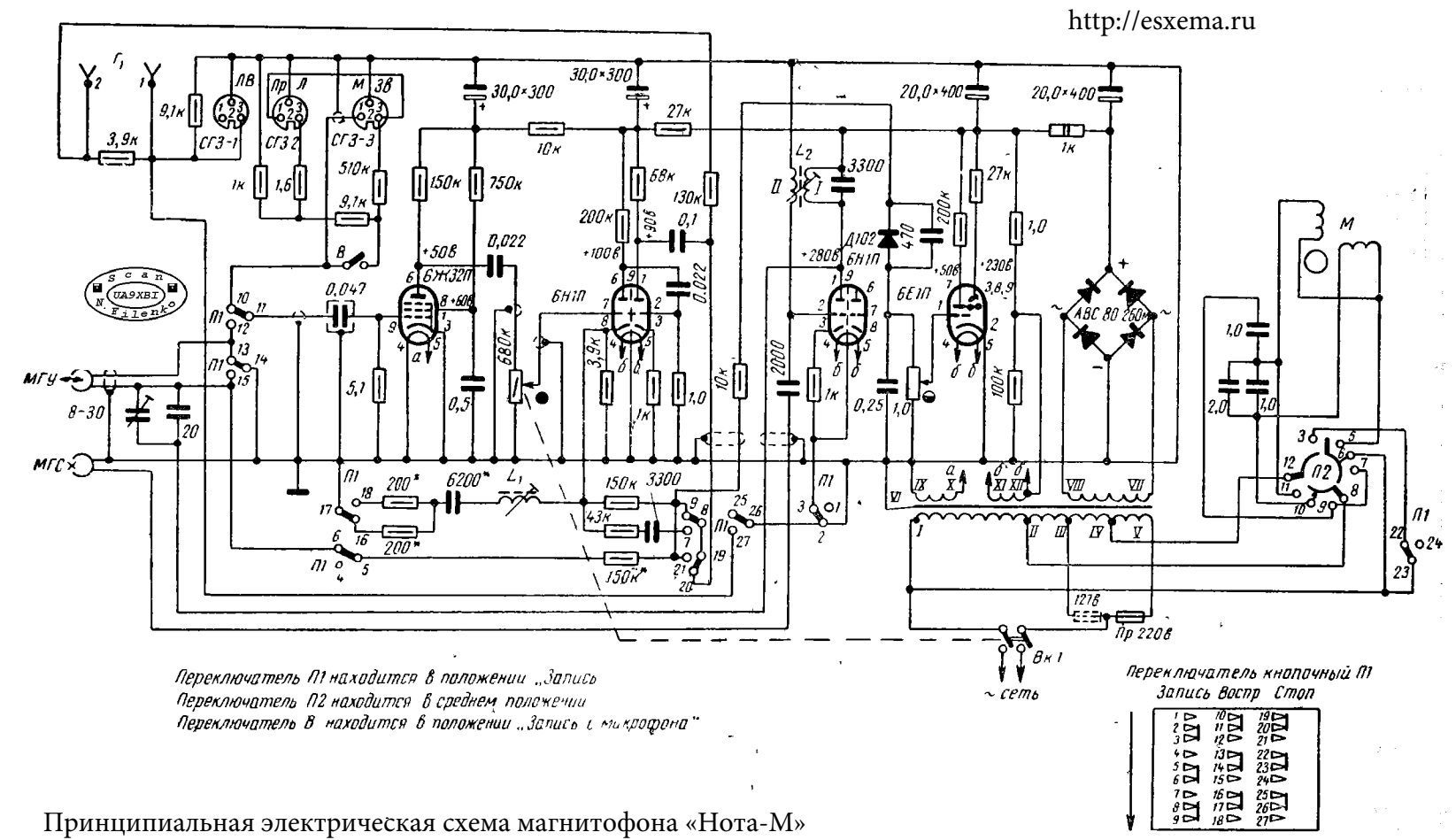

Принципиальная электрическая схема магнитофона «Нота-М»