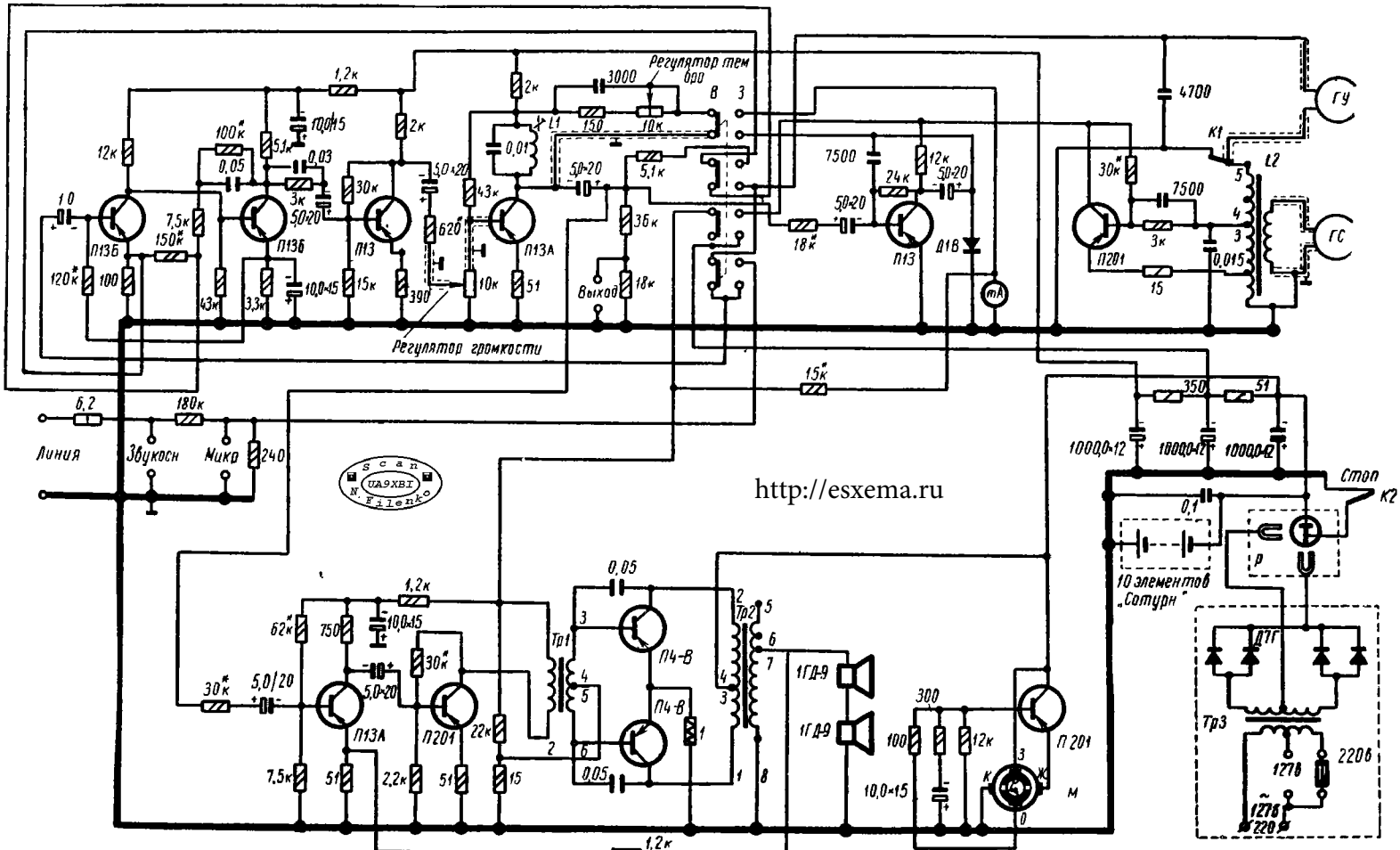

Принципиальная электрическая схема магнитофона «Весна»