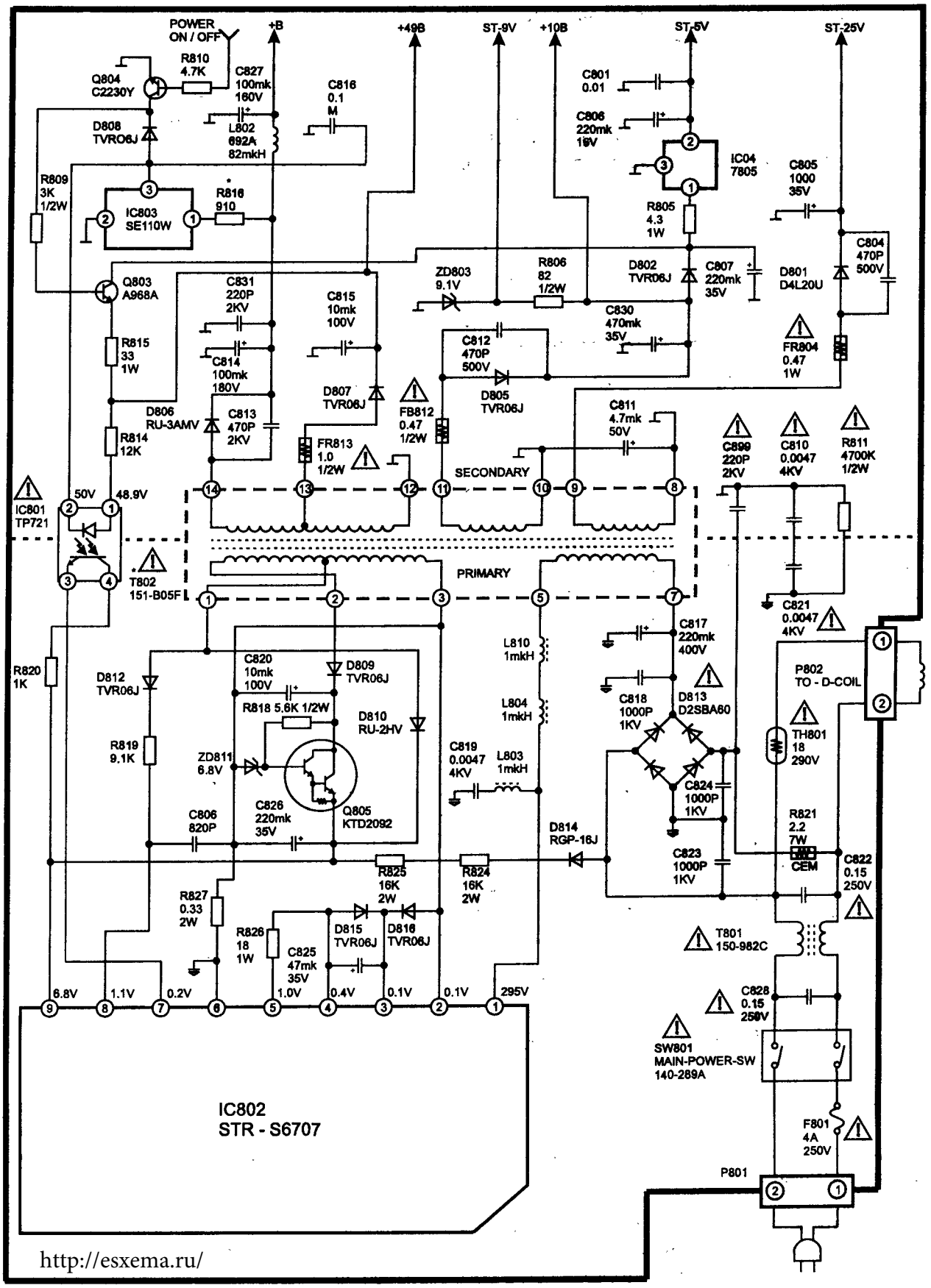

Блок питания импульсного типа "GOLDSTAR" (LG) CF-20E20B, CF-21E20B, CF-21D10Y