http://esxema.ru/

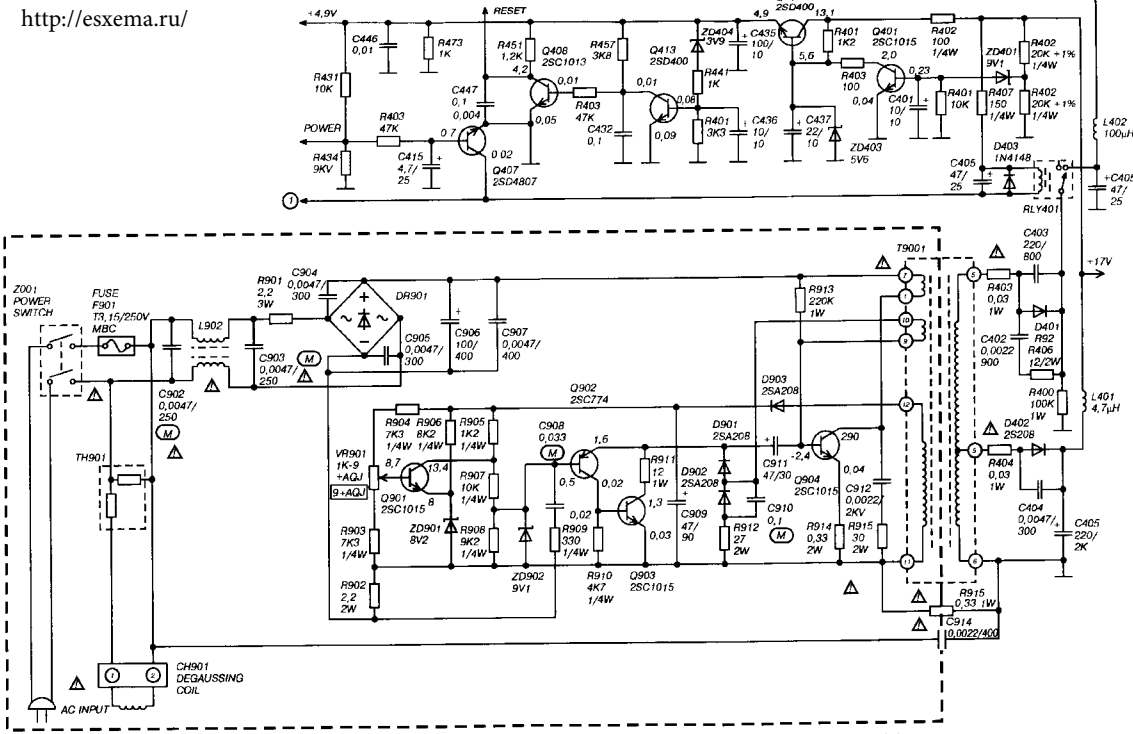

Принципиальная электрическая схема источника питания телевизора AKAI CT-1407