http://esxema.ru/

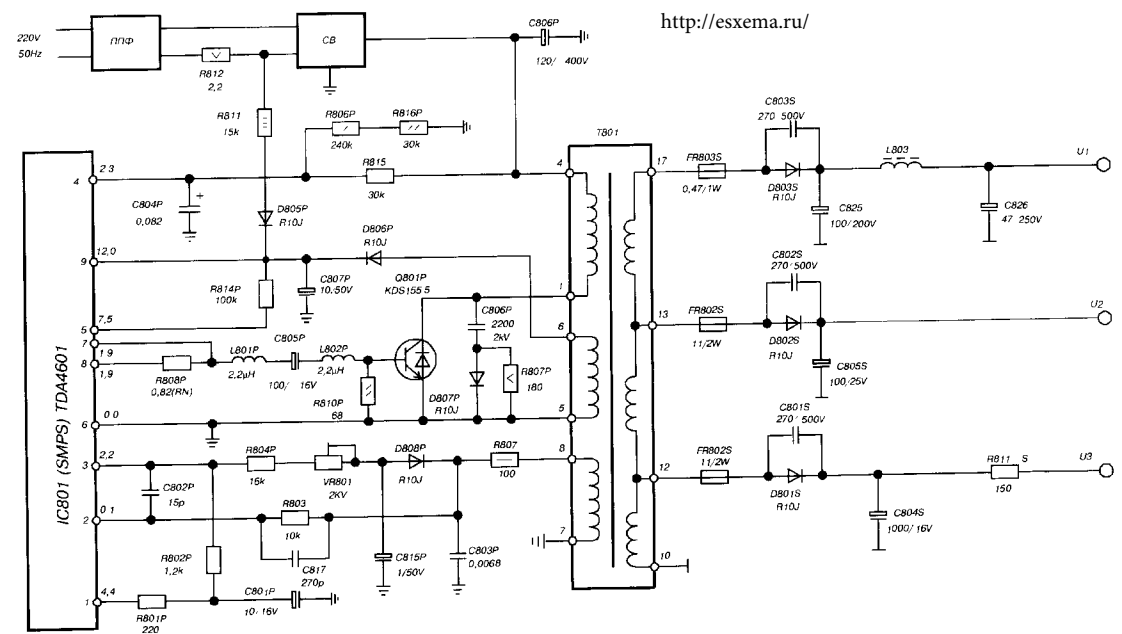

Принципиальные схемы. Схема источника питания ТВ "GOLDSTAR" PC-04