Блок питания телевизоров DAEWOO
DTY2590, CTV2595, 2595, 2999, 2599, 2570, 2895, 2970, 2890, 2895, T594, T694,

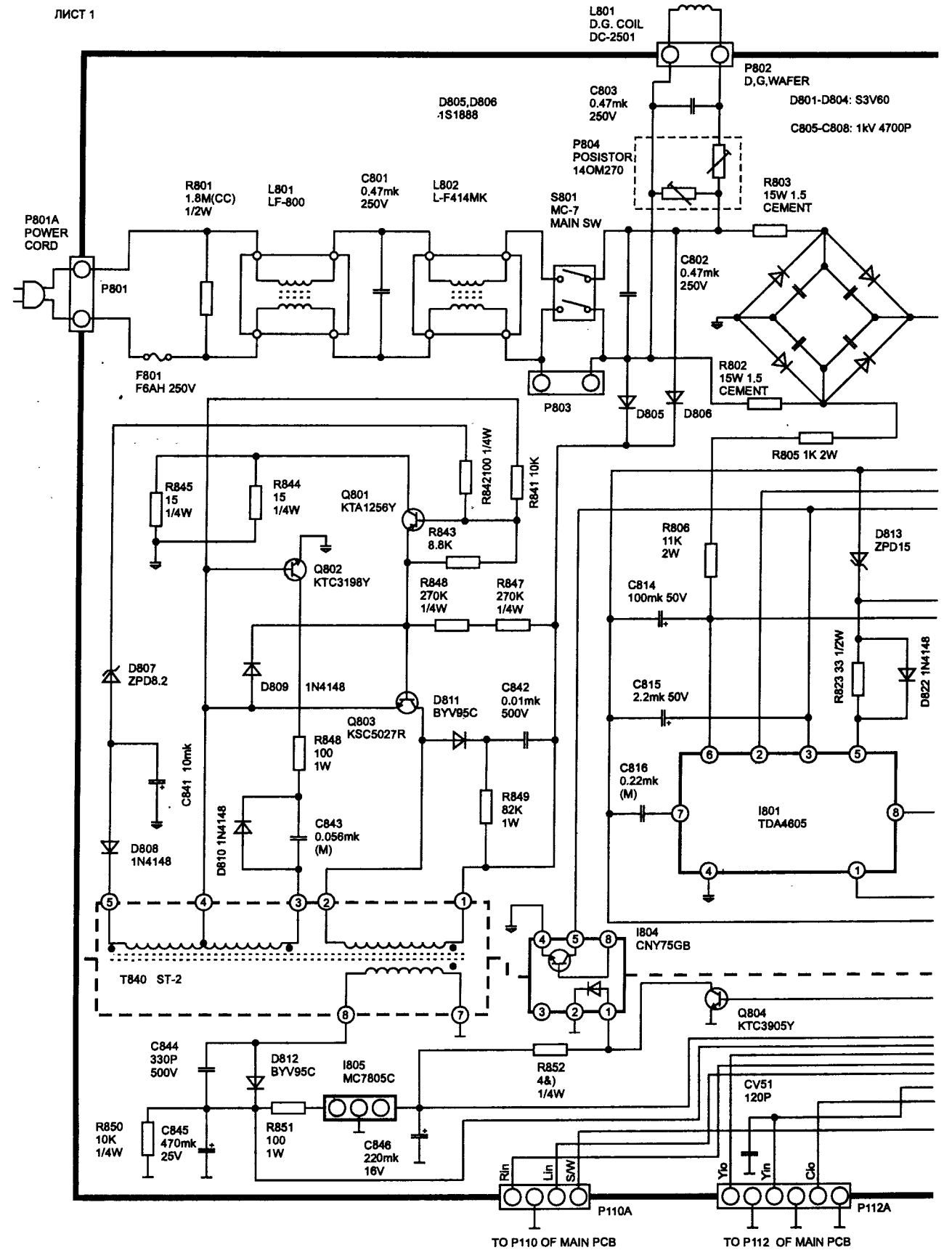

Схема электрическая принципиальная

http://esxema.ru/
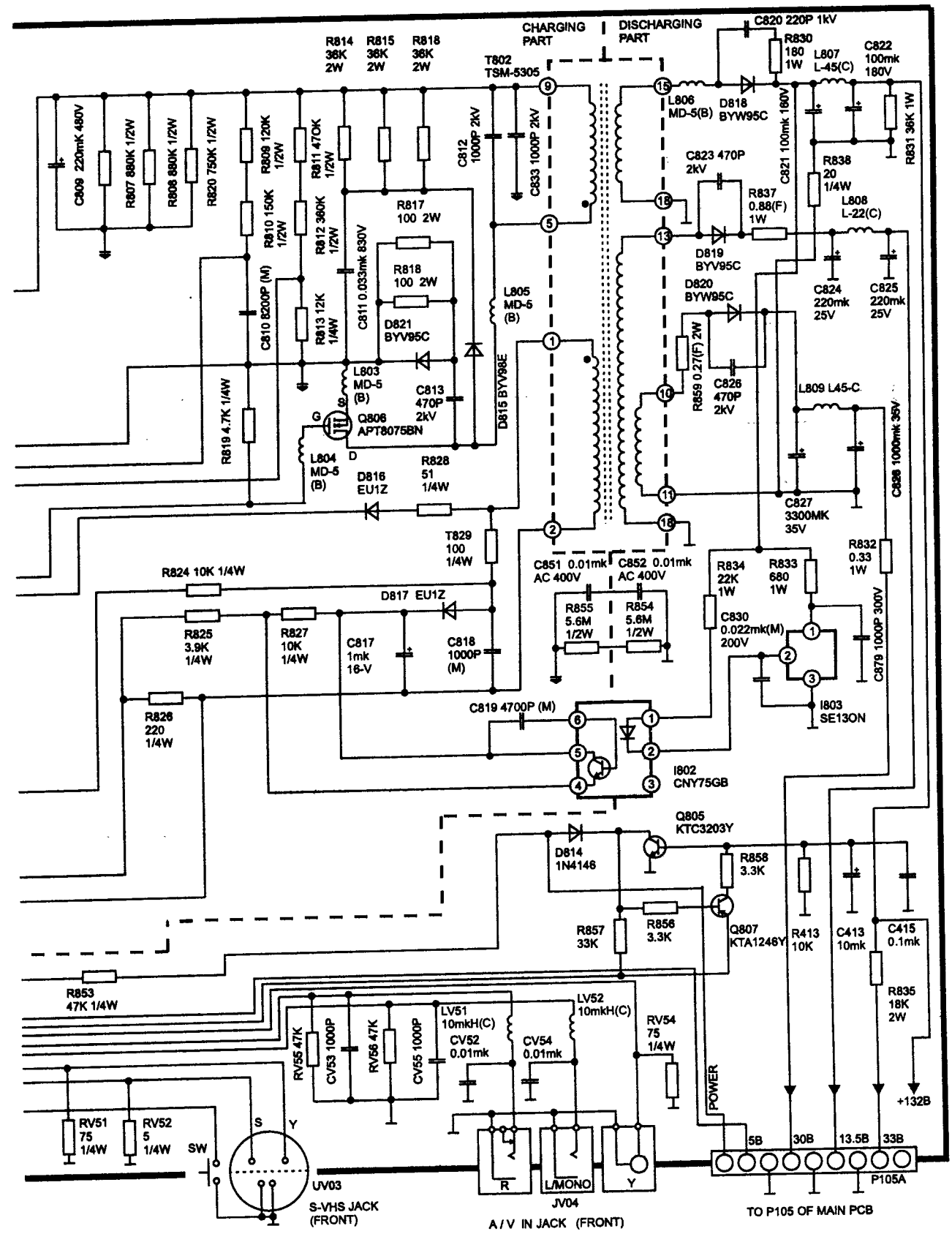
http://esxema.ru/